1 Ersatzteilliste

1.1 Durafirm Unterkonstruktion

1.1.1 Artikel-Nr. SC0760
Référence SC0760

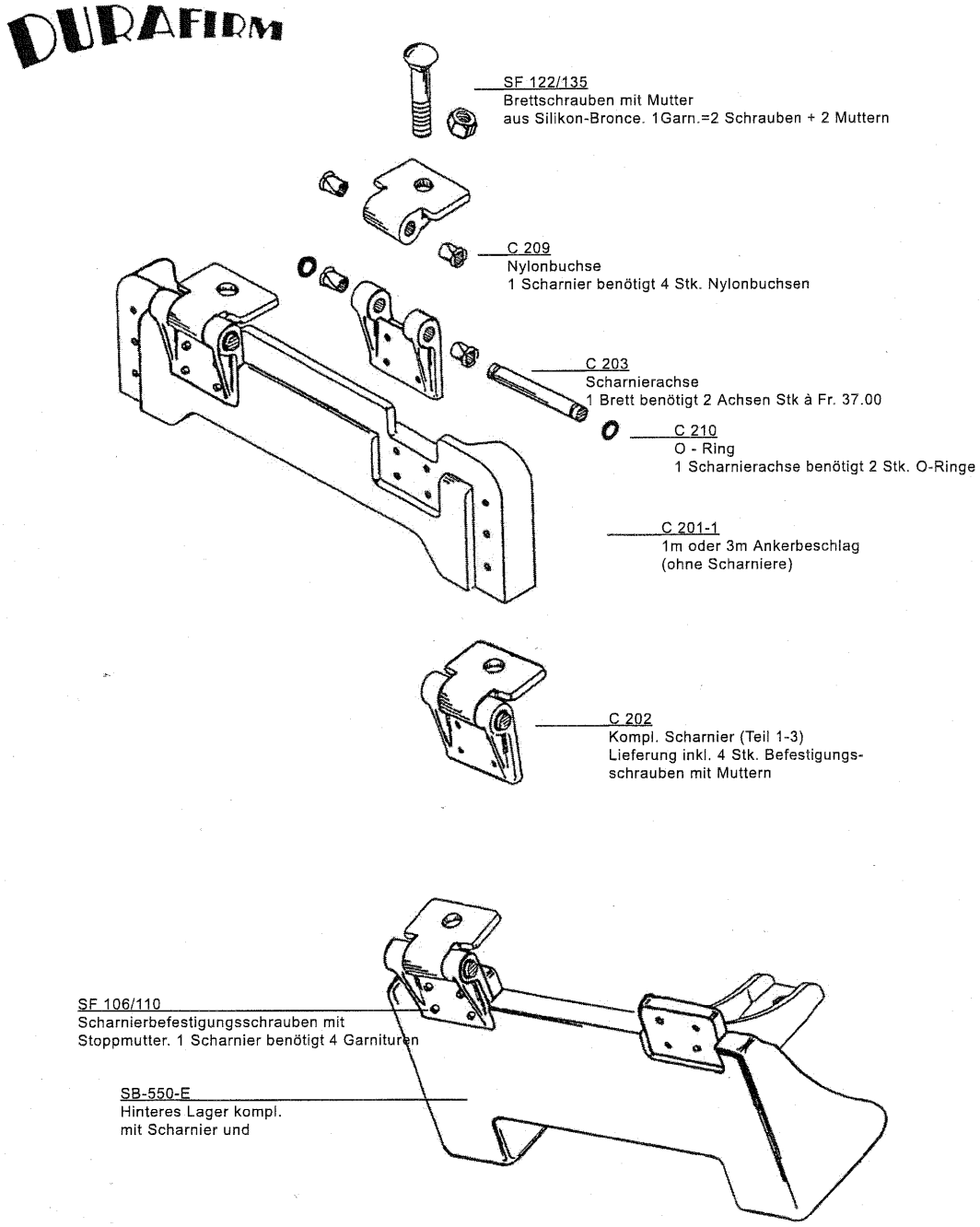

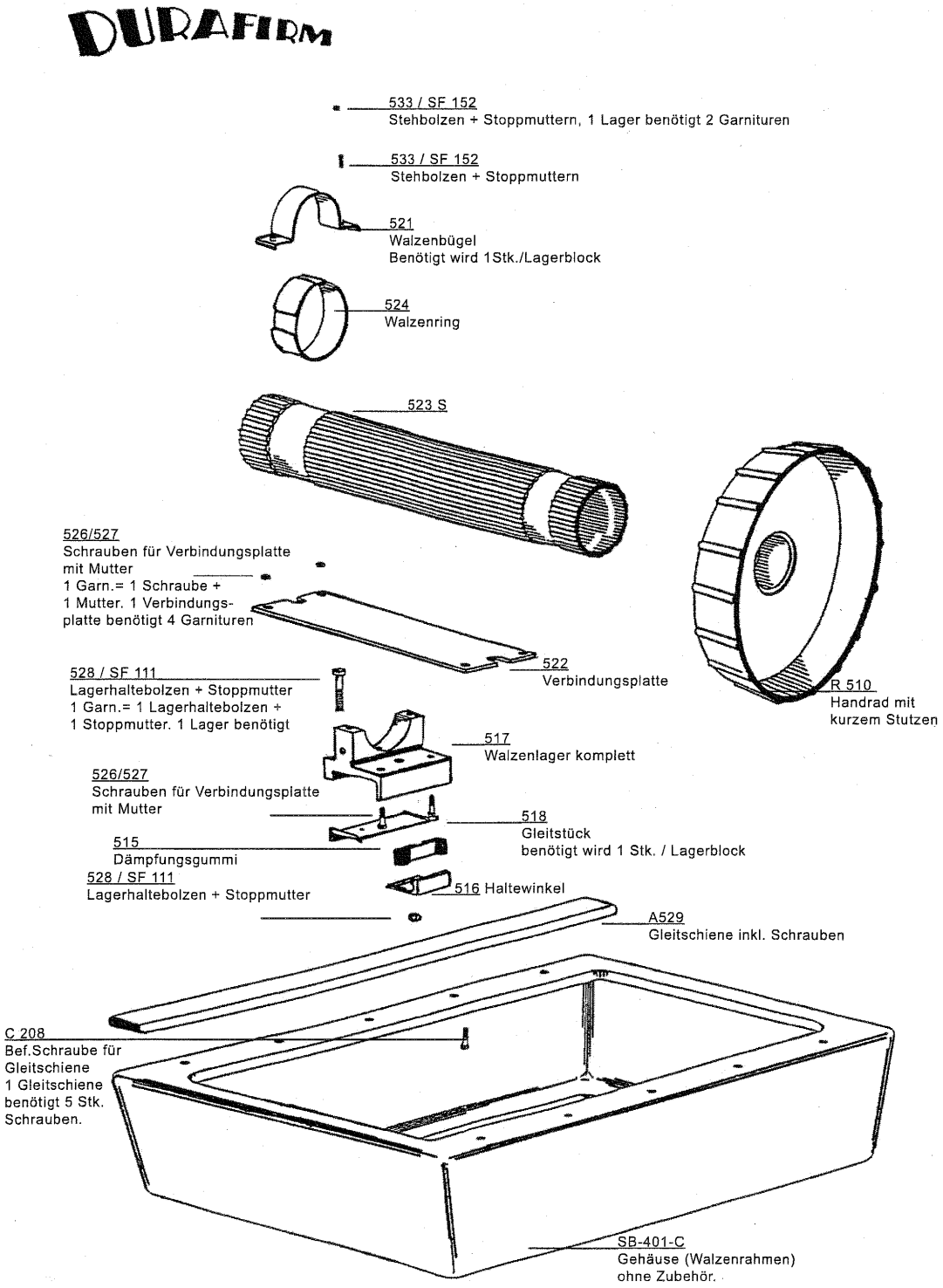
DURAFIRM
533 / SF 152
Stehbolzen + Stoppmuttern, 1 Lager benötigt 2 Garnituren
533 / SF 152
Stehbolzen + Stoppmuttern
521
Walzenbügel
Benötigt wird 1Stk./Lagerblock
524
Walzenring
523 S
526/527
Schrauben für Verbindungsplatte mit Mutter
1 Garn.= 1 Schraube + 1 Mutter. 1 Verbindungsplatte benötigt 4 Garnituren
522
Verbindungsplatte
R 510
Handrad mit kurzem Stutzen
528 / SF 111
Lagerhaltebolzen + Stoppmutter
1 Garn.= 1 Lagerhaltebolzen + 1 Stoppmutter. 1 Lager benötigt
517
Walzenlager komplett
526/527
Schrauben für Verbindungsplatte mit Mutter
518
Gleitstück
benötigt wird 1 Stk. / Lagerblock
515
Dämpfungsgummi
528 / SF 111
Lagerhaltebolzen + Stoppmutter
516 Haltewinkel
A529
Gleitschiene inkl. Schrauben
C 208
Bef.Schraube für Gleitschiene
1 Gleitschiene benötigt 5 Stk. Schrauben.
SB-401-C
Gehäuse (Walzenrahmen) ohne Zubehör.