Pos.	Menge	Einheit	Artikel-Nr.	Benennung	MATERIAL
1	2	Stück	4090-01	Rahmenbügel für Tieflader	
2	2	Stück	4091-01	1,5m x 0,75m Holzplatte für Tieflader	Siebdruckplatte
3	1	Stück	4080-03	Mattenwägen Verbindungsblech für	1.0037 St 37-2
4	6	Stück		Vierkantansatz Flachrundschraube mit	gal. vz.
5	16	Stück		Vierkantansatz Flachrundschraube mit	gal. vz.
6	6	Stück		Unterlegscheibe	gal. vz.
7	16	Stück		Unterlegscheibe	gal. vz.
8	22	Stück		Sechskantmutter	gal. vz.
9	6	Stück		Doppellenkrolle	
10	24	Stück		Vierkantansatz Flachrundschraube mit	gal. vz.
11	24	Stück		Unterlegscheibe	gal. vz.
12	24	Stück		Sechskantmutter	gal. vz.

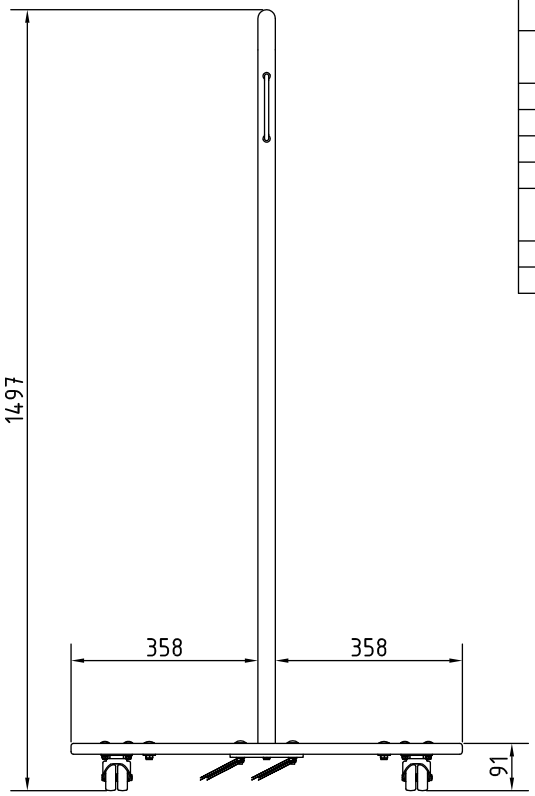

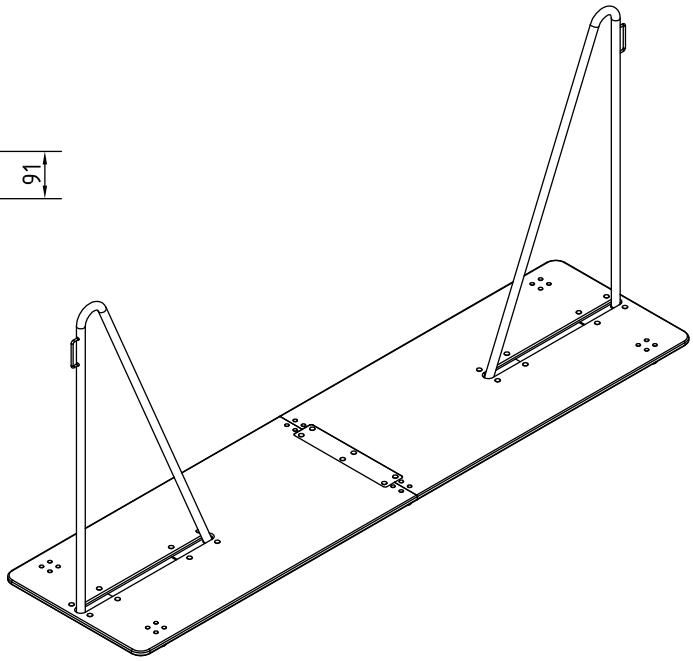

Transportwagen für Sprungkissen

Diese Zeichnung ist urheberrechtlich geschützt und stellt ein Betriebsgehelmnis der HUSPO Sports Factory dar. Sie darf ohne Zustimmung weder vervielfältigt noch an Dritte weitergeben oder anderweitig verwendet werden.
Es besteht kein Anspruch auf Rechtsgültigkeit! Der Sportgeräte-Einbauplan ist als Planungsvorschlag zu verstehen und eigenverantwortlich zu prüfen!

Mst: 1/10	Nr: 10c
File: TV3900	
Gez: MS 14.08.2013	
Rev: -	

huspo SPORTS FACTORY
Neugutstrasse 12
8304 Wallisellen
mimi@huspo.ch
+41 44 877 60 83

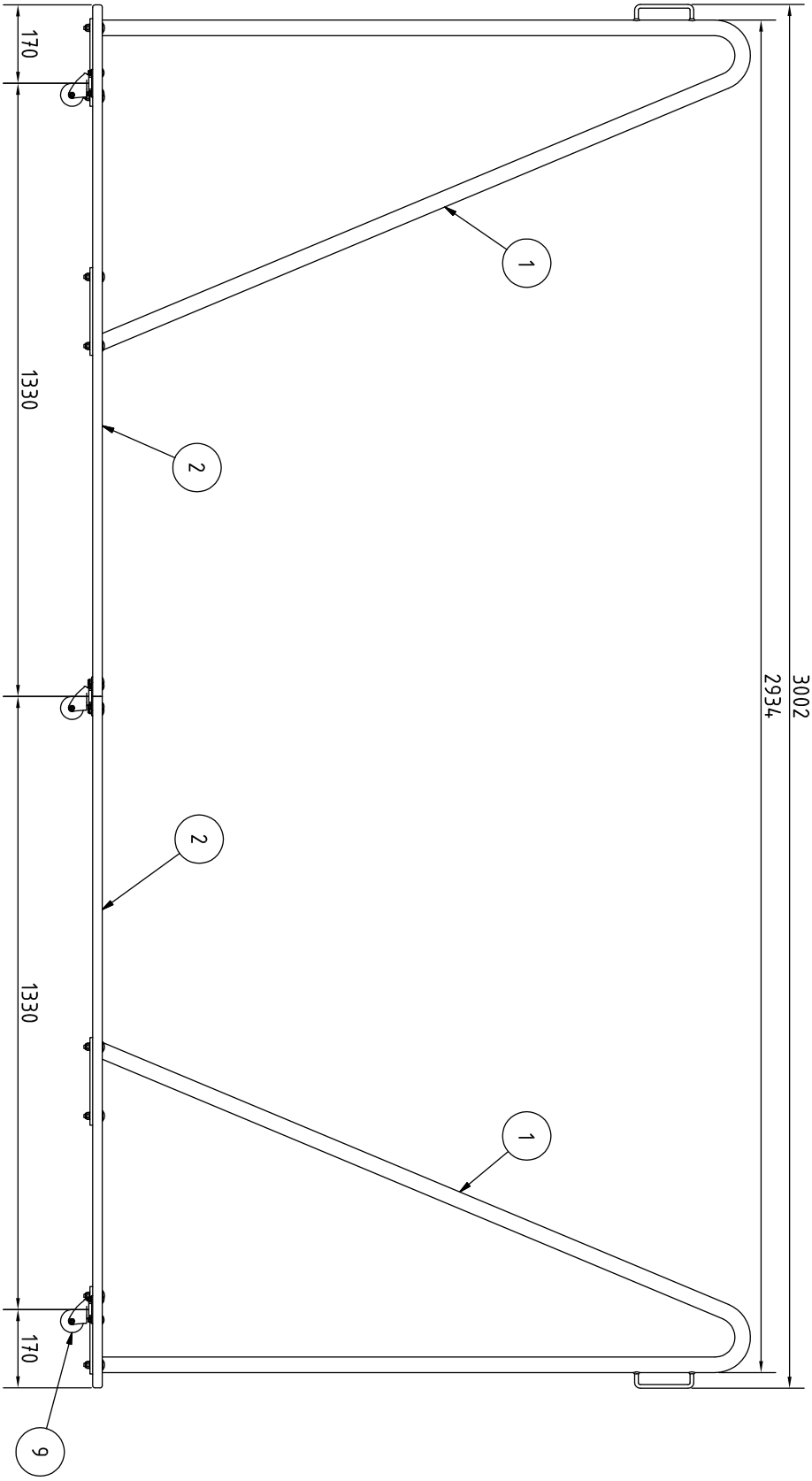

Transportwagen für Sprungkissen

Diese Zeichnung ist urheberrechtlich geschützt und stellt ein Betriebsgeheimnis der HUSPO Sports Factory dar. Sie darf ohne Zustimmung weder vervielfältigt noch an Dritte weitergegeben oder anderweitig verwendet werden.
Es besteht kein Anspruch auf Rechtsgültigkeit! Der Sportgeräte-Einbauplan ist als Planungsvorschlag zu verstehen und eigenverantwortlich zu prüfen!

Mst: 1/10	Nr: 10b
File: TV3900	
Gez: MS 14.08.2013	
Rev: -	

huspo SPORTS FACTORY
Neugutstrasse 12
8304 Wallisellen
mimi@huspo.ch
+41 44 877 60 83

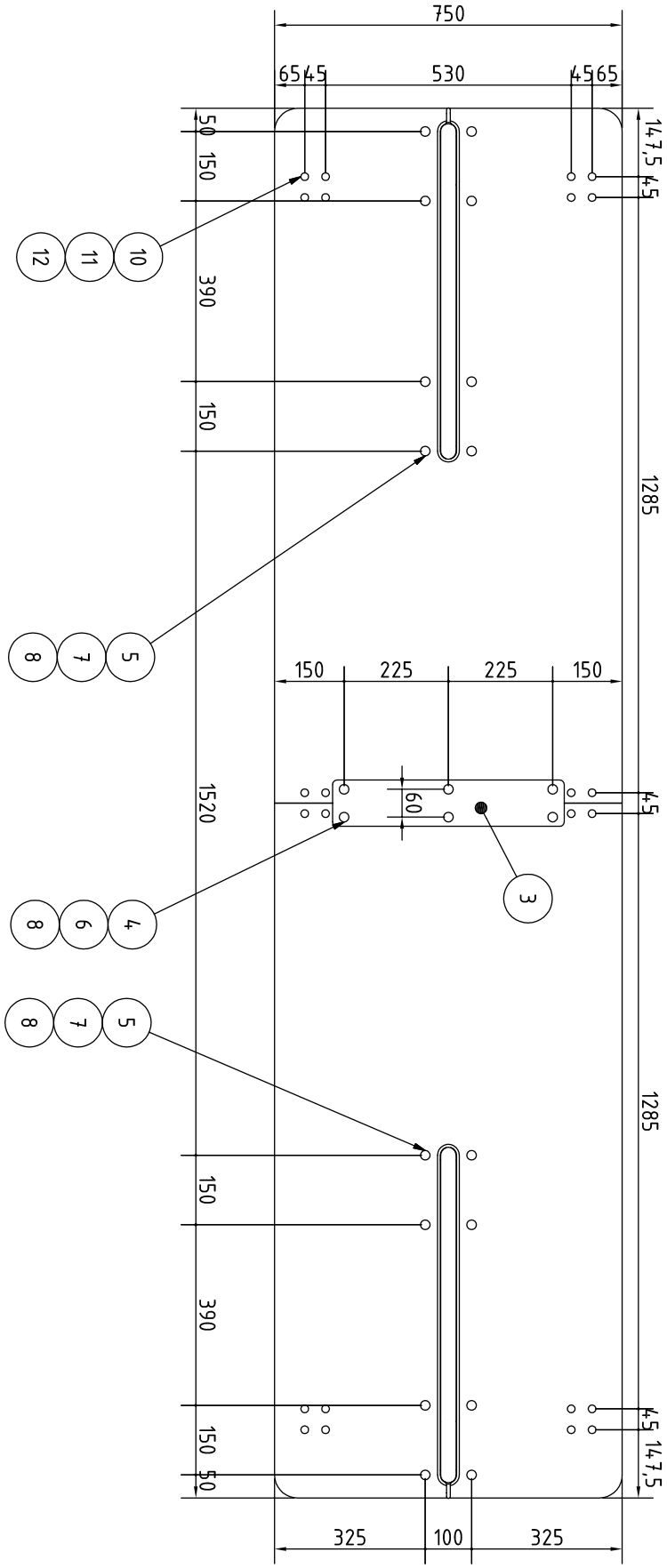

Gesamthöhe mit Weichbodenmatte 3000x2000x300
ist bei maximal 2,091m! Geeignet für alle Geräteraum-
tore mit Durchfahrshöhe 2,1m.

Transportwagen für Sprungkissen

Diese Zeichnung ist urheberrechtlich geschützt und stellt ein Betriebsgeheimnis der HUSPO Sports Factory dar. Sie darf ohne Zustimmung weder vervielfältigt noch an Dritte weitergeben oder anderweitig verwendet werden.
Es besteht kein Anspruch auf Rechtsgültigkeit! Der Sportgeräte-Einbauplan ist als Planungsvorschlag zu verstehen und eigenverantwortlich zu prüfen!

Mst: 1/10	Nr: 10a
File: TV3900	
Gez: MS 14.08.2013	
Rev: -	

huspo SPORTS FACTORY
Neugutstrasse 12
8304 Wallisellen
mimi@huspo.ch
+41 44 877 60 83