1 Montageanleitung / Instructions d'Assemblage

1.1 Handballtor verankert, steckbar 3.00 x 2.00 m
But de handball, 3.00 x 2.00 m

1.1.1 Artikel-Nr. HC0200
Référence HC0200

1. Lieferumfang:

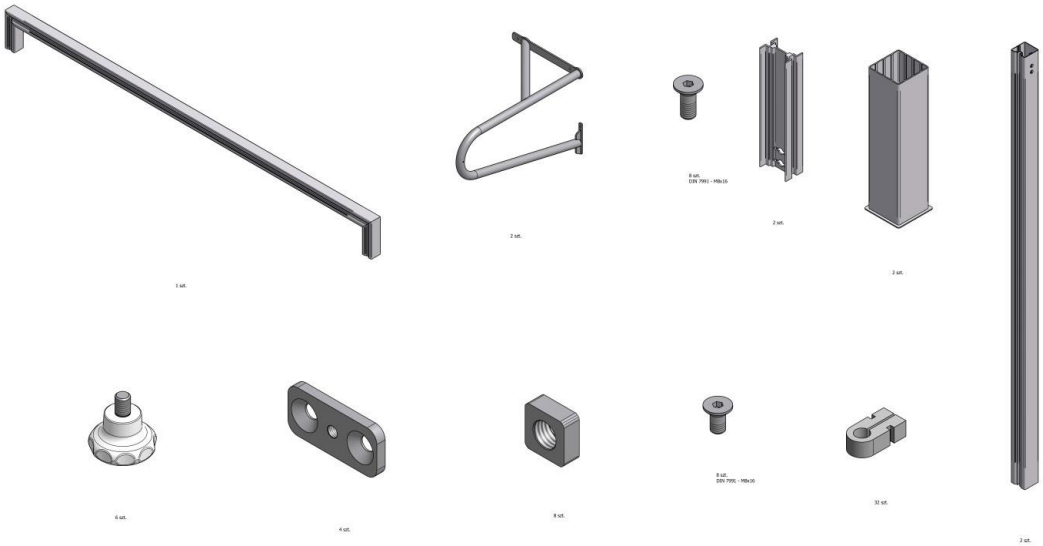

- Querlatte
- 2 Netzbügel, links und rechts
- Schrauben DIN 7991 – M8x30 – 8 Stück
- Verbinder – 2 Stück
- Bodenhülsen – 2 Stück
- Pfosten – 2 Stück
- Handschraube – 6 Stück
- Befestigungsblech – 4 Stück
- Nutstein mit Gewinde – 8 Stück
- Schrauben DIN 7991 – M8x16 – 8 Stück
- Netzhalter – 32 Stück

2. Die Verbinder in die Pfosten einstecken und verschrauben

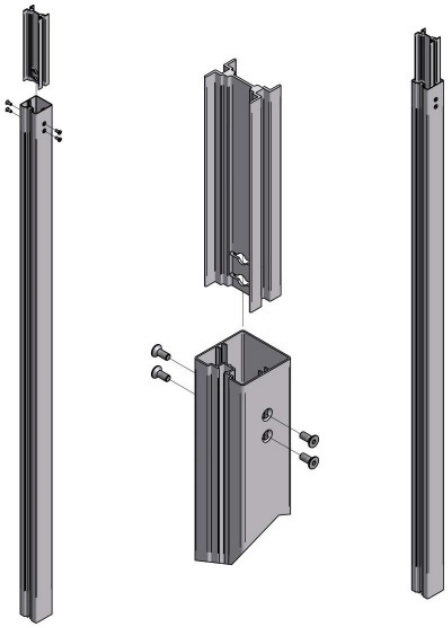

3. Latte: die Nutsteine ins Profil einsetzen, jeweils 4 pro Seite, s. Abb. Dann die Profilbleche einführen und die Schrauben M8x16 locker einschrauben (2-3 Gewinde-umdrehungen). Es muss Spielraum zum Verschieben der Profilbleche bestehen!

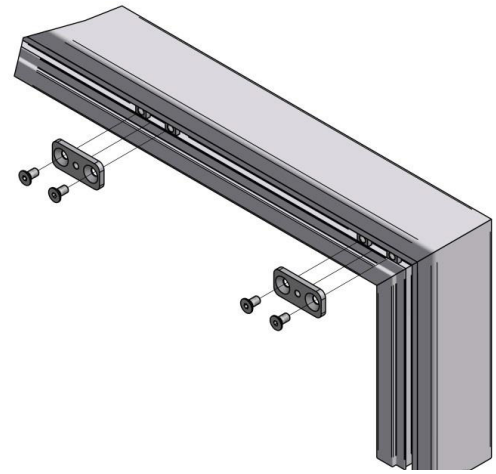

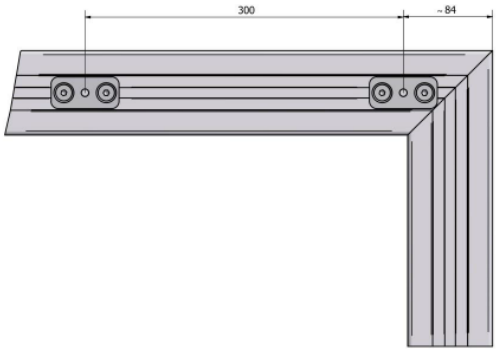

4. Die Pfosten mit der Latte verbinden – die Profilverstärkung einschieben. Die Profilbleche positionieren und verschrauben, dann die Netzbügel mit jeweils drei Hand-schrauben pro Seite montieren.
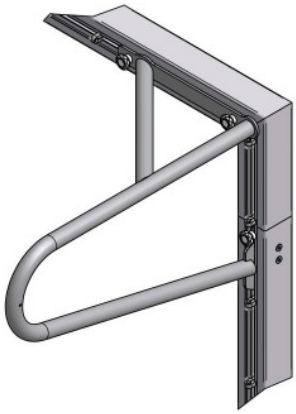
Der Abbau erfolgt in umgekehrter Reihenfolge, wobei nur Schritt 3 durchgeführt wird. Die Schritte 1 und 2 sind nur bei Erstmontage zu beachten. Diese Schrauben während des Betriebs nicht ausschrauben!